MORAVSKOSLEZSKÝ KRAJ - CYKLOPOINTY

KAMIL MRVA ARCHITECTS | ARCHITEKTONICKÁ STUDIE

OBSAH

AUTORSKÁ ZPRÁVA

ZADÁNÍ

NÁVRH
- SKICA
- GENEZE
- VYUŽITÍ

- MODUL M
  - VIZUALIZACE
  - KONSTRUKCE
  - KONFIGURACE
  - VÝKAZ VÝMĚR

- MODUL L
  - VIZUALIZACE
  - KONSTRUKCE
  - KONFIGURACE
  - VÝKAZ VÝMĚR

- VARIABILITA
- MOBILIÁŘ
- ROZŠÍŘENÍ

LOKALITA PALKOVICE
- CELKOVÁ SITUACE
- UMÍSTĚNÍ V OBCI
- KATASTRÁLNÍ SITUAČNÍ VÝKRES
- DETAIL

LOKALITA TROJANOVICE
- CELKOVÁ SITUACE
- UMÍSTĚNÍ V OBCI
- KATASTRÁLNÍ SITUAČNÍ VÝKRES
- DETAIL

REŠERŠE

Autorská a průvodní zpráva

Architektonická studie řeší výstavbu Cyklo útulny pro vytipované cyklistické stezky v Moravskoslezském kraji, a to formou variabilního přístřešku určeného ke krátkodobého zastavení nebo delšímu odpočinku.

Architektonické a dispoziční řešení

Rozměry a využití

Studie navrhuje volitelnou konfiguraci modulů „M“ a „L“ provedených v betonových troubách o různých průměrech.

Modul „M“ bez zateplení je volitelný menší prvek příslušenství, který nabízí možnosti krátkého zastavení, posezení, odpočinku a případného nouzového přístřešku před přírodními živly.

Modul „M“ je nezateplená útulna určená ke krátkému zastavení o vnějším průměru 3000 mm a vnitřního průměru o velikosti 2500 mm ve variabilní půdorysné ploše 5,7 - 11,4 - 17,1 m^2, s možností instalace zvýšené rovné podlahy a zařizovacích předmětů - laviček stolků. Ty budou dodávány volitelně podle místa umístění a uvážení zřizovatele. Modul M je také možné dodat vč. uzavíracích konstrukcí - okna a dveří k nerušenému odpočinku.

Modul „L“ je větší, s vnitřním průměrem betonové skruže 3000 mm a vnějším 3500mm jsou moduly „L“ o celkové délce 2 m o půdorysné ploše 7 - 14 - 21 m^2, s možností vnitřního zateplení a vybavení interiéru obkladem a příslušenstvím jsou moduly L klimaticky komfortní variantou určenou do nepříznivého počasí a chladnější sezony, určené ke krátkodobé rekreaci a trávení volného času. Modul L je primárně navržen jako uzavřená konstrukce vč. fixního okna a dveří.

Konfigurace modulů je individuální a možná od jedné až do tří a více částí, dle potřeb daného místa, kde bude umístěn. Součástí vybavení Cyklo útulen bude vnitřní a venkovní mobiliář umožňující rozšířené využití. Konfigurace vnitřního vybavení je individuální a je možné využít typové, nebo lokální atypické prvky městského mobiliáře.

Rozšíření

Cyklo útulnu je možné rozšířit o další prvky, s rostoucím trendem elektromobility a popularitě elektrokol, je uvažováno s možným umístěním nabíjecí stanice, nebo FVE panely ve formě samostatného objektu k plně soběstačnému provozu, či vzájemnou kombinaci obou systémů s možností ukládat přebytků do baterie uložené v podlaze, případně zcela mimo objekt.

Materiálové řešení

Betonové skruže jsou určené do vnějšího prostředí a jako takové musí splňovat minimální požadavky ČSN EN 206 - klasifikace betonu min. C40/50 XF4 nebo vyšší. Založení bude provedeno na betonových pražcích k tomu určených. Pražce budou loženy na hutněné štěrkové lože v nezámrzné hloubce, dle technologického postupu výrobce.

Prosklení musí být provedeno jako bezpečné velkoformátové sklo ošetřené kalením, zvyšujícím odolnost proti nárazu a také bezpečností folií k ochraně před padajícími střepy v případě roztříštění.

Dveře mohou být provedeny z odolného kompaktního laminátu na podkladní konstrukci nebo alternativně například z plechových výrobků.

Vnitřní konstrukce je u modulu L navržena jako dřevěná, z dřevěných výdřev z fošen, a záklopů z OSB desek. Vnitřní obklad je navržen ze smrkových latí. Vnější plochy betonového tubusu v anti-graffiti nátěru s hydrofobní úpravou.

Elektroinstalace

Modul L bude vybaven vnitřním LED osvětlením integrovaným v obkladu. Způsob napájení bude určen lokálně dle možností místa, připojením na VO nebo z obnovitelných zdrojů.

Mobiliář

Vnitřní vybavení modulu L je navrženo z dřevěných výdřev z fošen, a záklopů z OSB desek. povrchy budou ošetřeny polyuretanovým nátěrem. Pro modul M lze využít typový mobiliář, pevně kotvený k podkladu. Výhledově bude možné k cyklo útulnám provozovat nabíjecí místa pro elektrokola a s tím nezbytnou infrastrukturu.

Odhad nákladů

Součástí této architektonické studie je odhad nákladů a výkaz výměr, zpracované na podkladu studie. Výkaz výměr a odhad nákladů tak nemusí obsahovat všechny náležitosti nezbytné a obvyklé ke zpracování položkového rozpočtu, vzhledem k podrobnosti studie, ale také k zohlednění lokálních podmínek, například dopravy nebo založení stavby. Výsledná cena realizace se tak může lišit od cen odhadovaných.

IDENTIFIKAČNÍ ÚDAJE

NÁZEV STAVBY	Moravskoslezský kraj - Cyklopinty
MÍSTO STAVBY	Bude doplněno
STAVEBNÍK	Moravskoslezský kraj 28. října 2771/117 702 00 Ostrava
AUTOR	Doc. Ing. arch. Kamil Mrva, Ph.D., Autorizovaný architekt ČKA: 02 992 Ing. arch. Filip Ciahotný Kamil Mrva Architects s.r.o. Záhumenní 1358 / 30c 742 21 Kopřivnice
STUPEŇ	Architektonická studie
DATUM	01 / 2024

ZADÁNÍ

KAMIL MRVA ARCHITECTS | ARCHITEKTONICKÁ STUDIE

MORAVSKOSLEZSKÝ KRAJ - CYKLOPOINTY

ARCHITEKTONICKÁ STUDIE | KAMIL MRVA ARCHITECTS | LEDEN 2024

Cca 5 vytipovaných míst v blízkosti:

- Páteřních cyklotras
- Vodních toků (řeka, přehrada, nádrž)
- Zajímavostí na trase
- Pěkných míst (s výhledem, mimo hlavní turistické aktivity)

Vybavení:

- Lavičky a stůl
- Prostor k odpočinku
- Venkovní odpadkový koš
- Ohniště
- Stojan na kola

Rozšířené vybavení:

- Solární systém
- Pumpička
- Nářadí na opravu kol
- Zámek na kód

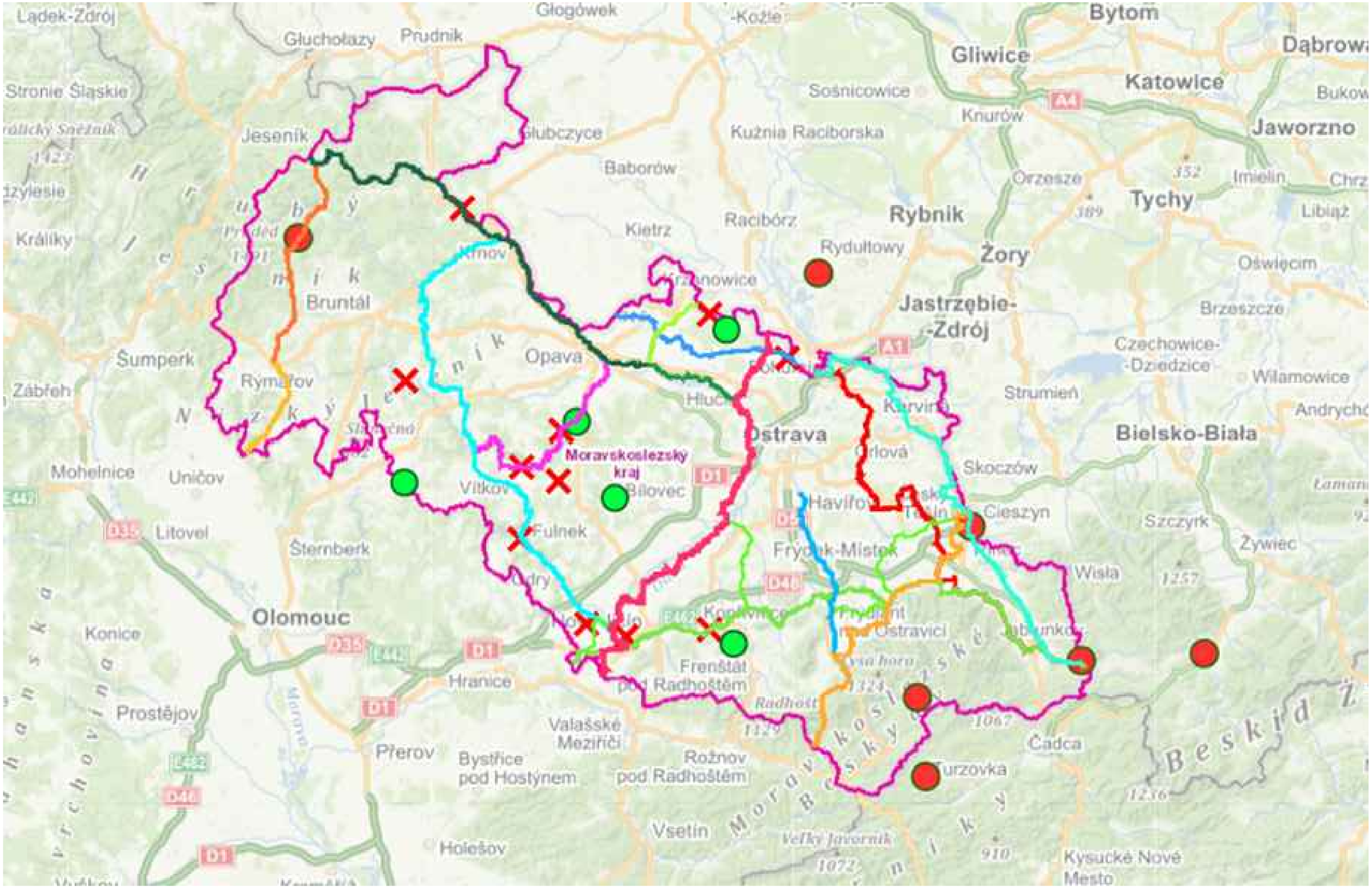

MORAVSKOSLEZSKÝ KRAJ - CYKLOPOINTY
ARCHITEKTONICKÁ STUDIE | KAMIL MRVA ARCHITECTS | LEDEN 2024

LOKALITY
SCHÉMA

NÁVRH

KAMIL MRVA ARCHITECTS | ARCHITEKTONICKÁ STUDIE

MORAVSKOSLEZSKÝ KRAJ - CYKLOPOINTY

ARCHITEKTONICKÁ STUDIE | KAMIL MRVA ARCHITECTS | LEDEN 2024

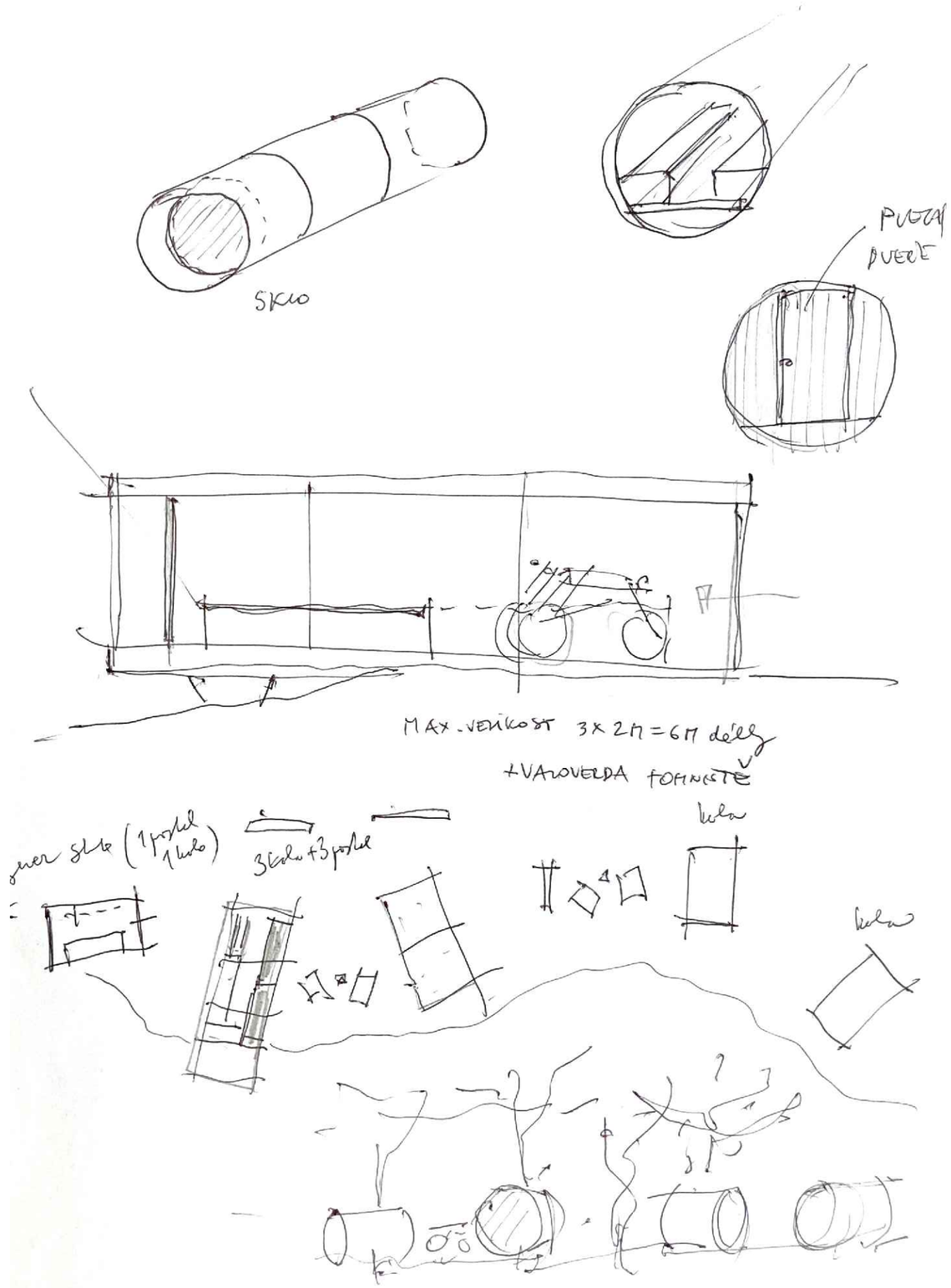
SKLO
PUSTÁ DVEŘE
MAX. VELIKOST 3 x 2M = 6M délky
+VÁLOVELDA FOHNGSTE
kolo
kolo

SKICA

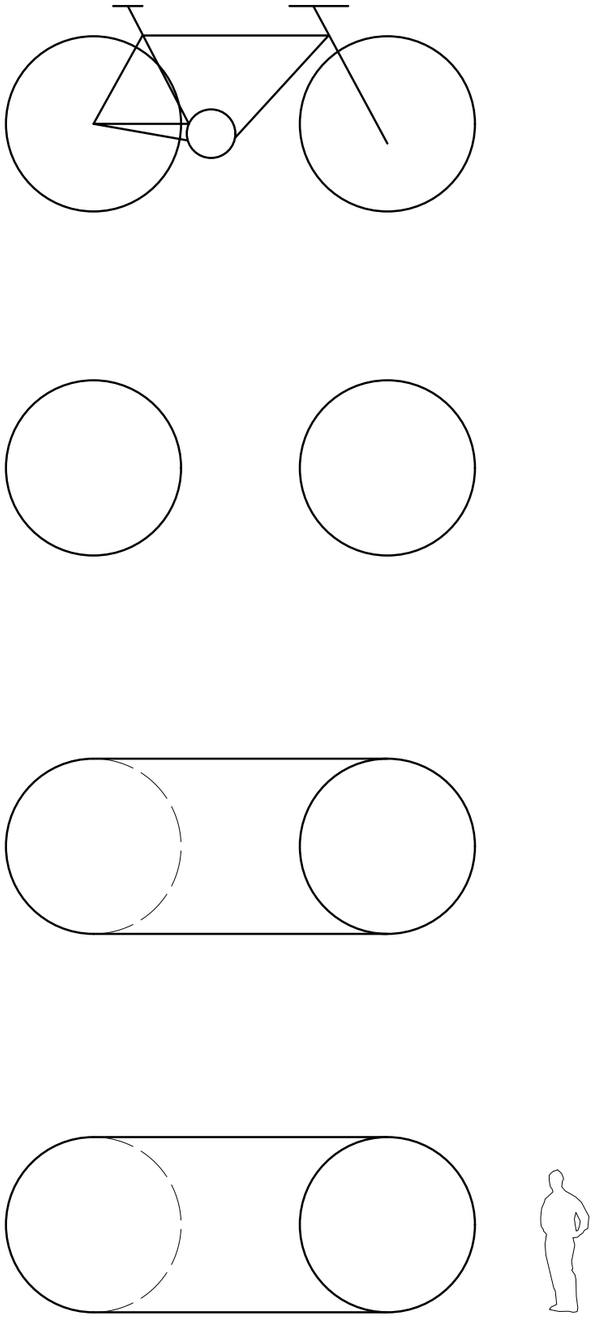

MORAVSKOSLEZSKÝ KRAJ - CYKLOPOINTY
ARCHITEKTONICKÁ STUDIE | KAMIL MRVA ARCHITECTS | LEDEN 2024

GENEZE
SCHÉMA

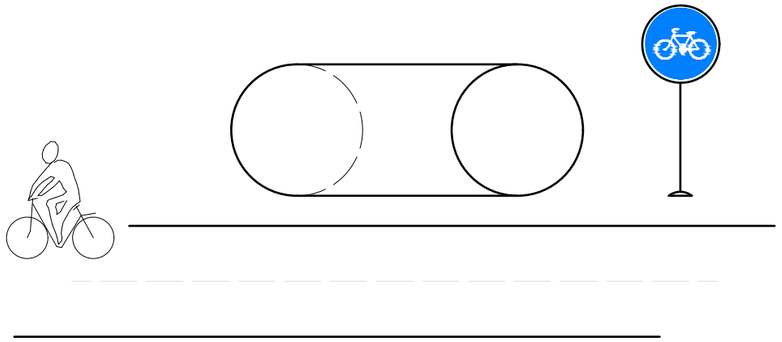

ZASTAVENÍ

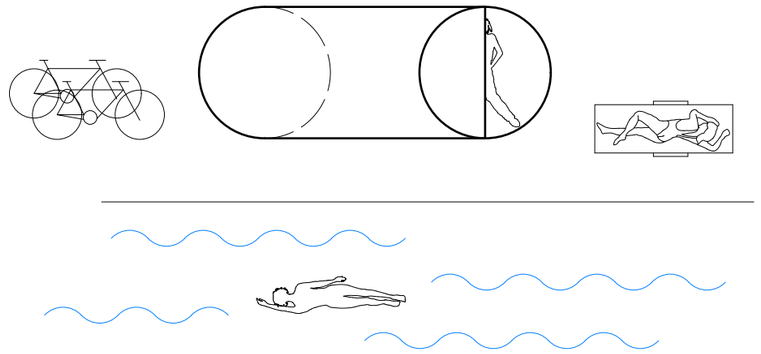

PŘEVLÉKÁRNA U VODY

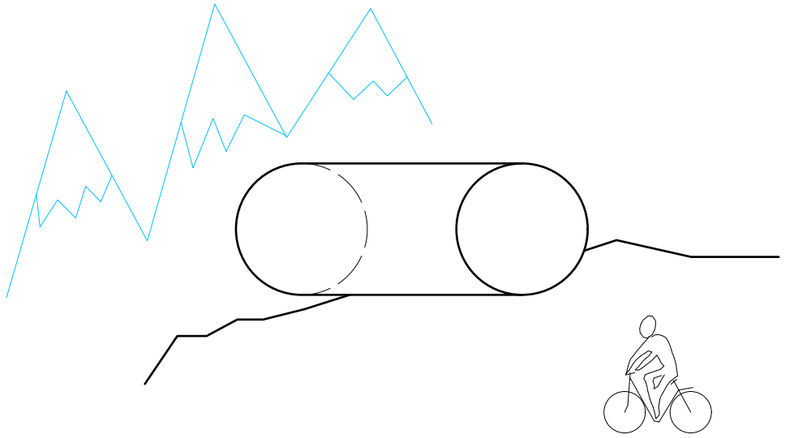

VYHLÍDKA

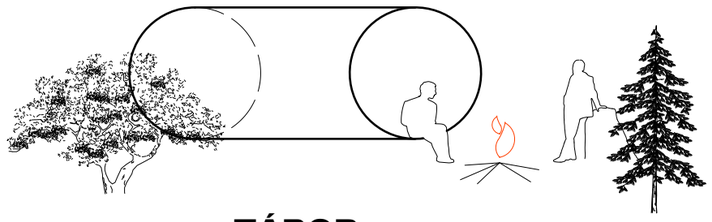

TÁBOR A ODPOČINEK

MODUL M - BEZ ZATEPLENÍ

VIZUALIZACE

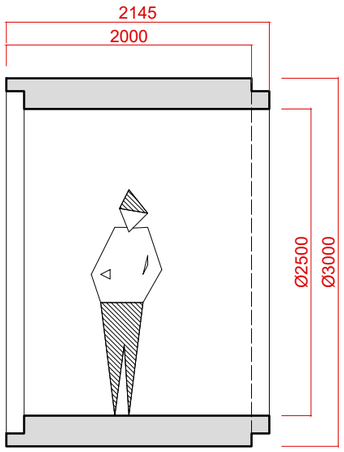

ŘEZ

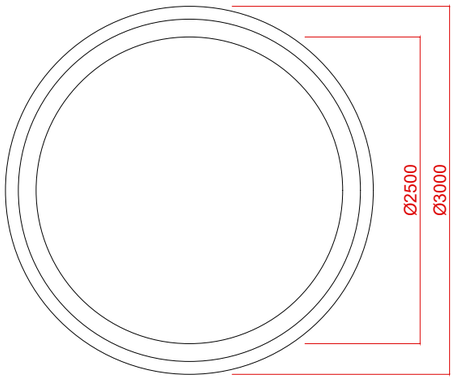

POHLED

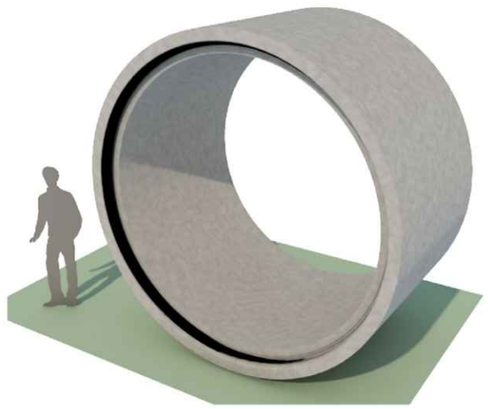

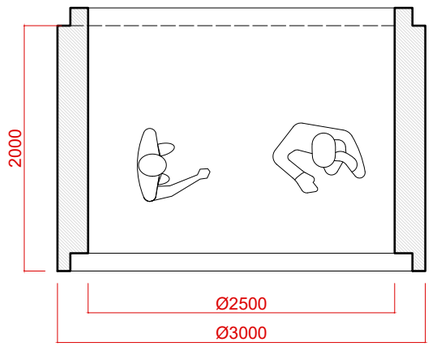

PŮDORYS

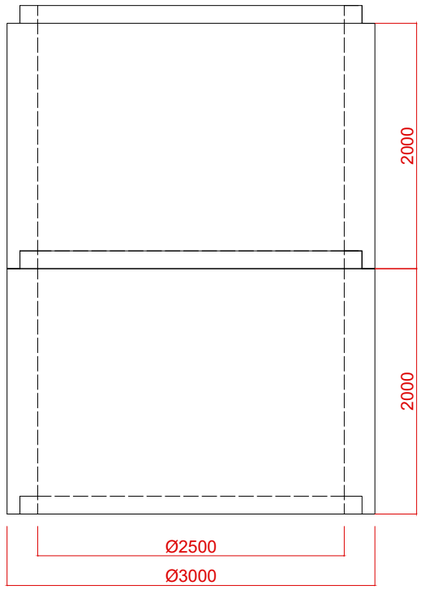

MODUL X2

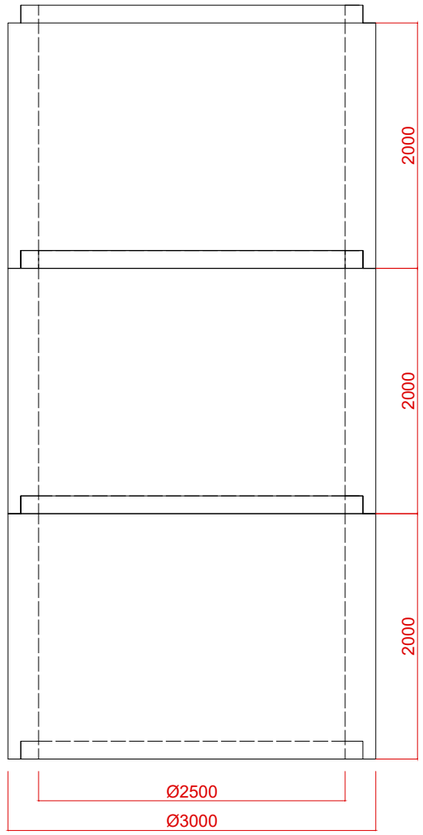

MODUL X3

MORAVSKOSLEZSKÝ KRAJ - CYKLOPOINTY
ARCHITEKTONICKÁ STUDIE | KAMIL MRVA ARCHITECTS | LEDEN 2024

KONSTRUKCE - VERZE M
1:50

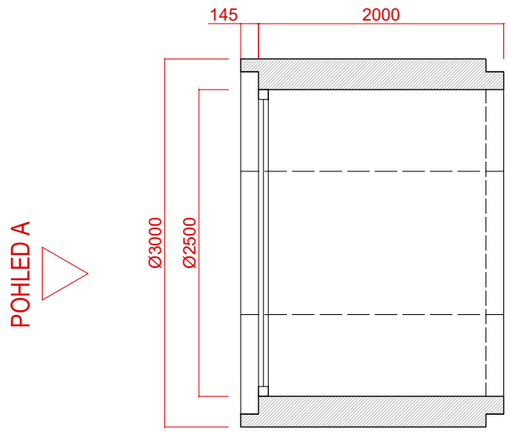

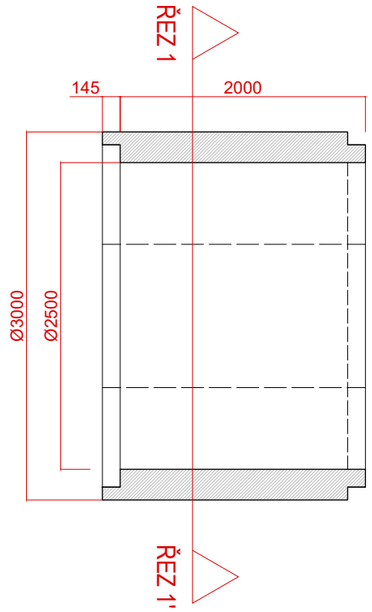

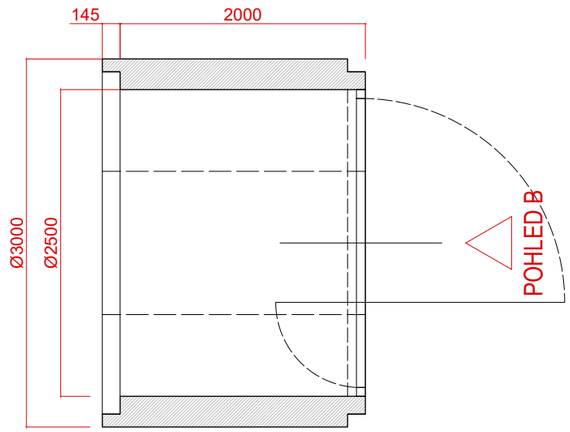

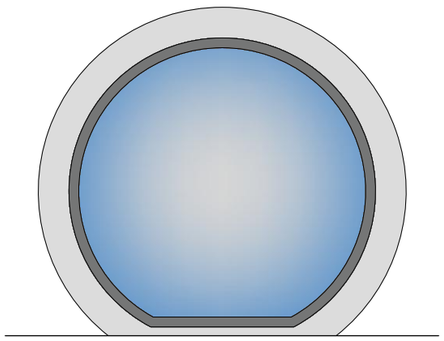

POHLED A

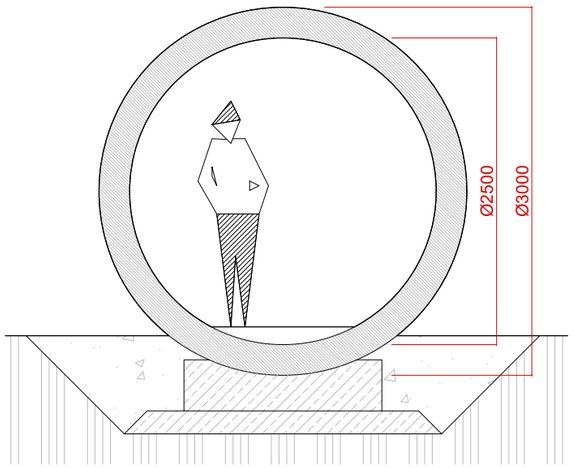

ŘEZ 1-1'

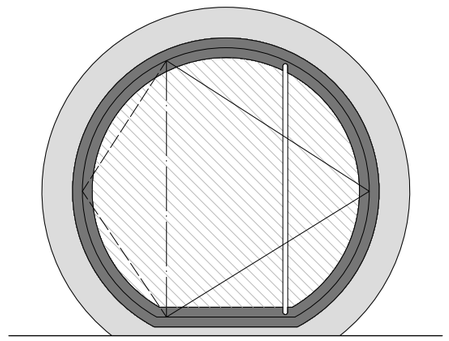

POHLED B

MORAVSKOSLEZSKÝ KRAJ - CYKLOPOINTY
ARCHITEKTONICKÁ STUDIE | KAMIL MRVA ARCHITECTS | LEDEN 2024

MODUL M - KONFIGURACE

1:50

VÝKAZY VÝMĚR A ODHAD NÁKLADŮ

VIZ PŘILOŽENÝ .XLSX SOUBOR

MORAVSKOSLEZSKÝ KRAJ - CYKLOPOINTY
ARCHITEKTONICKÁ STUDIE | KAMIL MRVA ARCHITECTS | LEDEN 2024

VIZUALIZACE

VIZUALIZACE

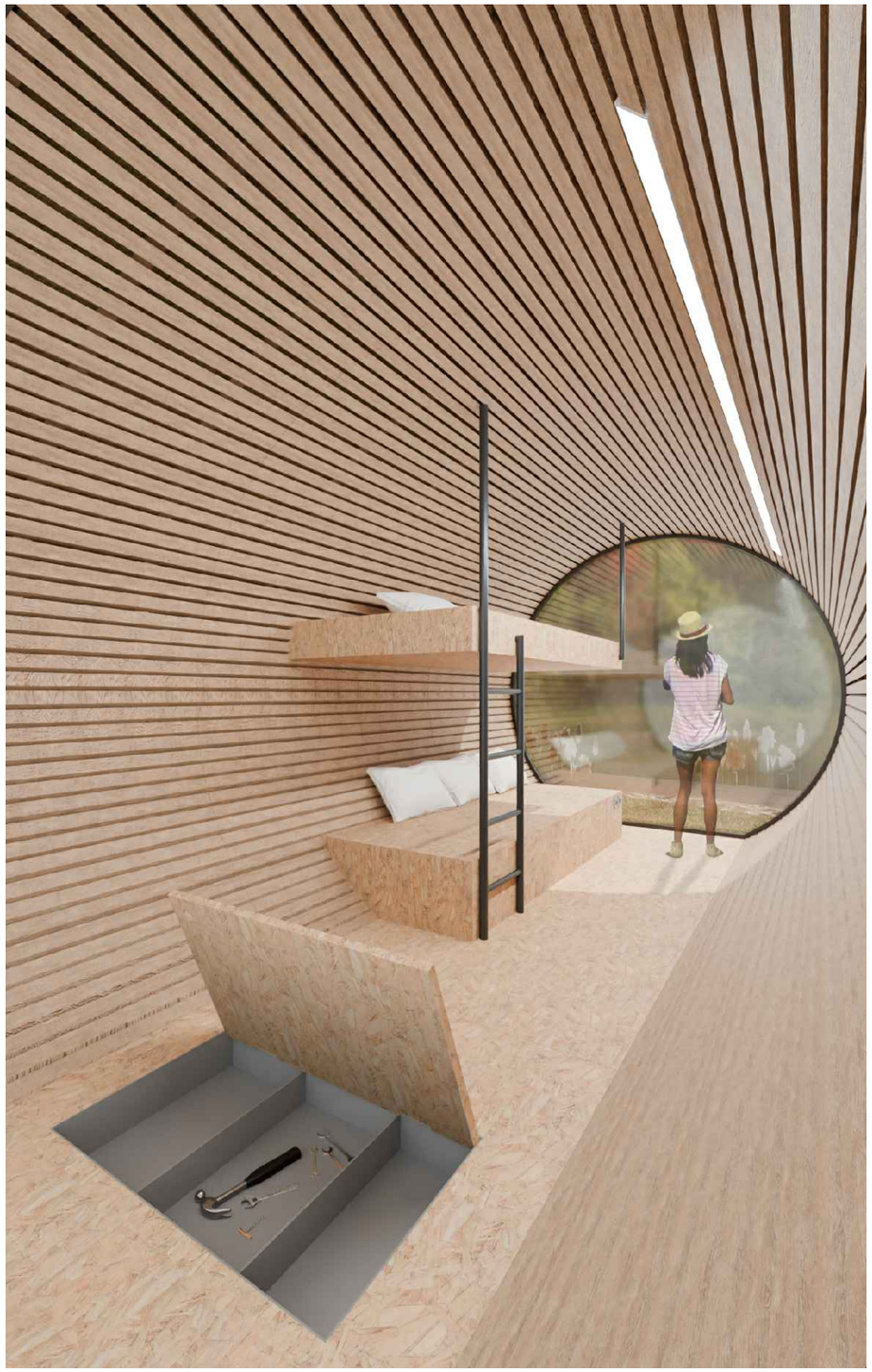

VIZUALIZACE

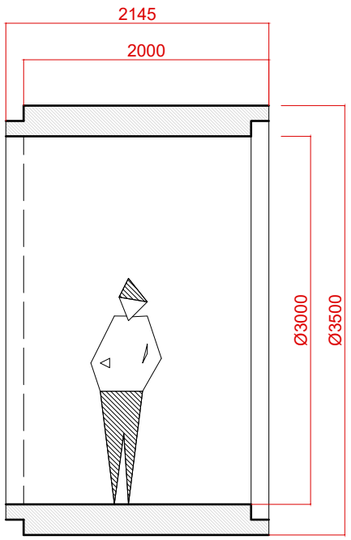

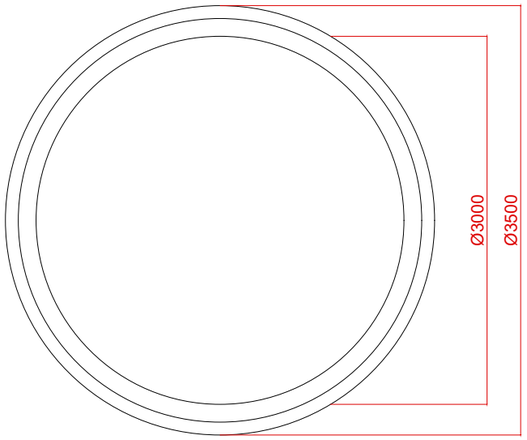

POHLED

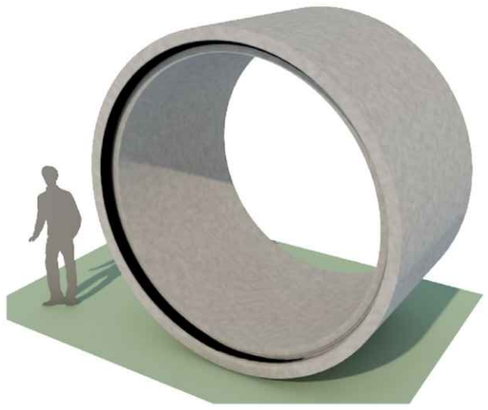

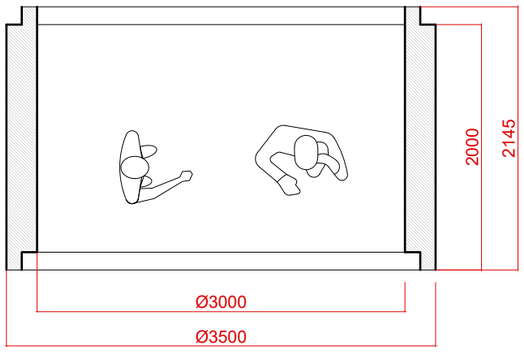

PŮDORYS

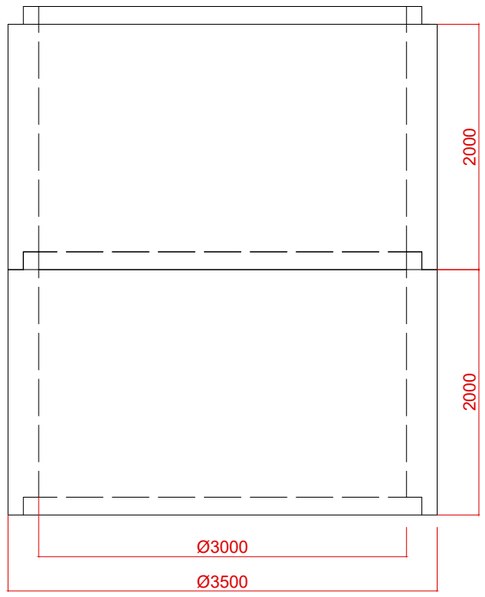

MODUL X2

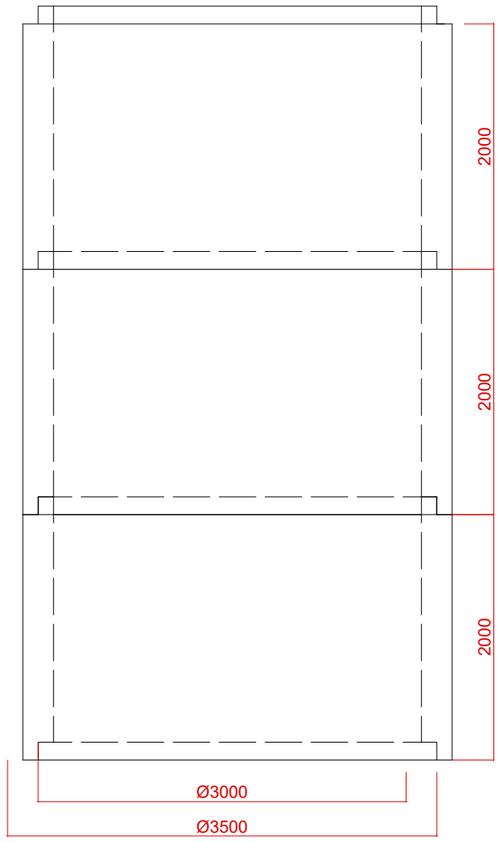

MODUL X3

MORAVSKOSLEZSKÝ KRAJ - CYKLOPOINTY
ARCHITEKTONICKÁ STUDIE | KAMIL MRVA ARCHITECTS | LEDEN 2024

KONSTRUKCE - VERZE L
1:50

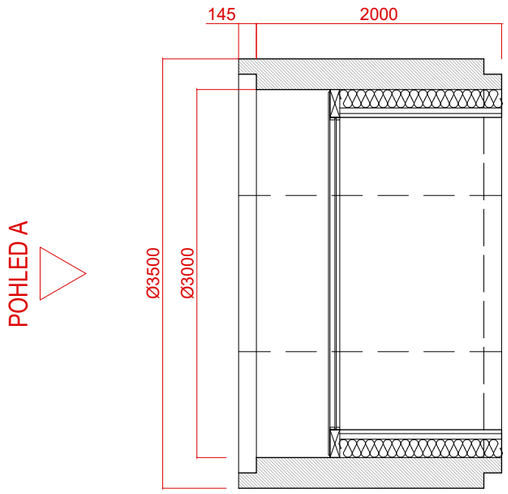

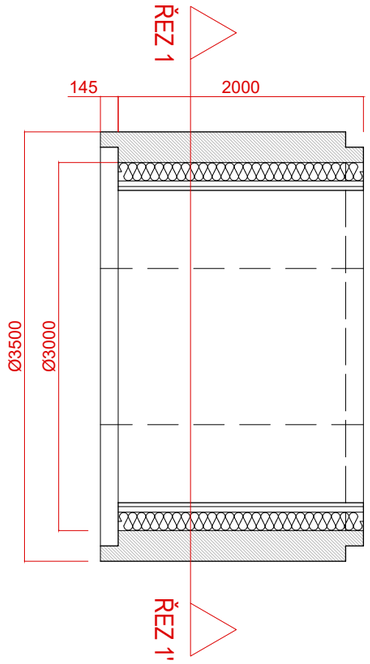

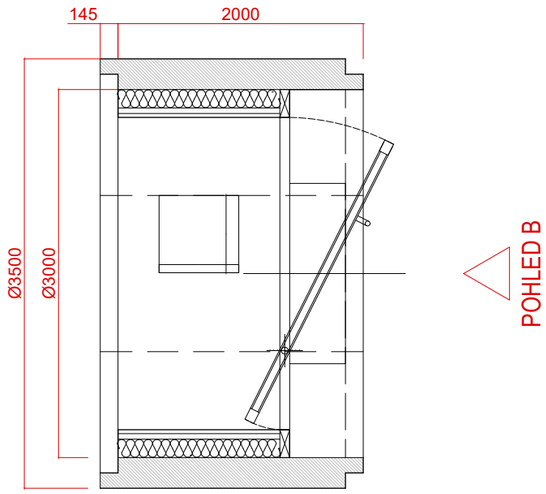

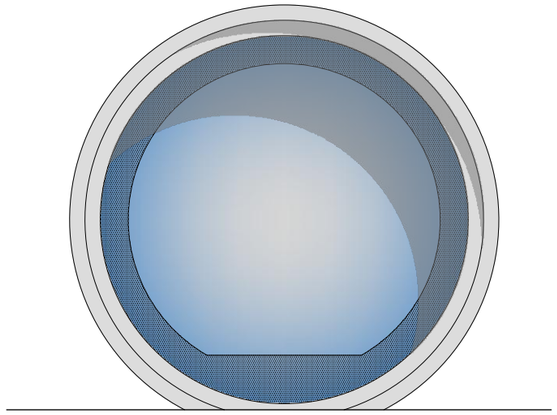

POHLED A

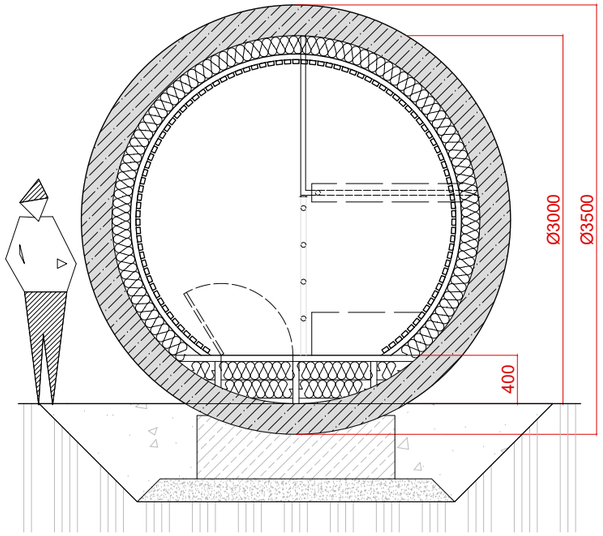

ŘEZ 1-1'

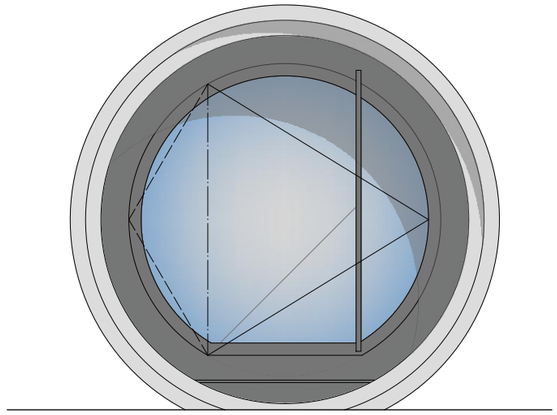

POHLED B

MORAVSKOSLEZSKÝ KRAJ - CYKLOPOINTY
ARCHITEKTONICKÁ STUDIE | KAMIL MRVA ARCHITECTS | LEDEN 2024

MODUL L - KONFIGURACE

1:50

VÝKAZY VÝMĚR A ODHAD NÁKLADŮ

VIZ PŘILOŽENÝ .XLSX SOUBOR

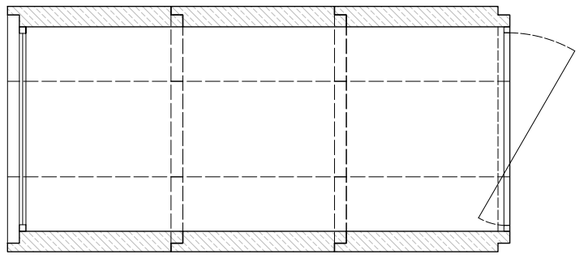

PŮDORYS

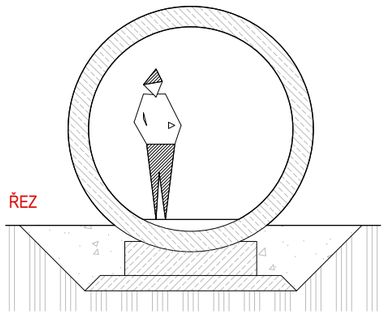

ŘEZ

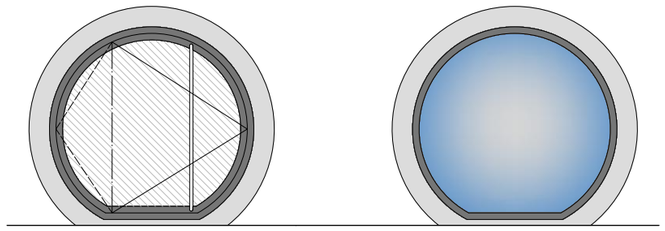

POHLED - DVEŘE

POHLED - OKNO

BASIC "M"

- 3x Betonová skruž vnitřní Ø2500 mm
- 6x základový práh vč. podsypu
- 1x Fixní zasklení
- 1x Dveře plné otočné
- Bez zateplení
- Bez vnitřního vybavení (možno doplnit)

Cena:	519 tis. bez DPH
	629 tis. s DPH

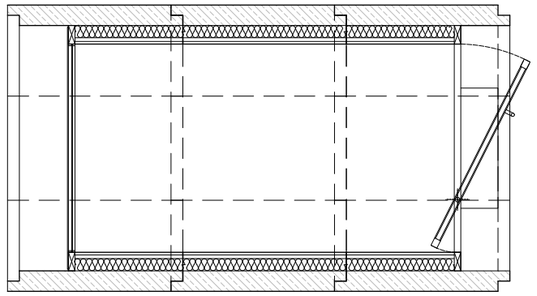

PŮDORYS

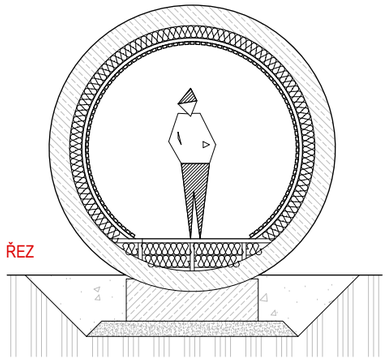

ŘEZ

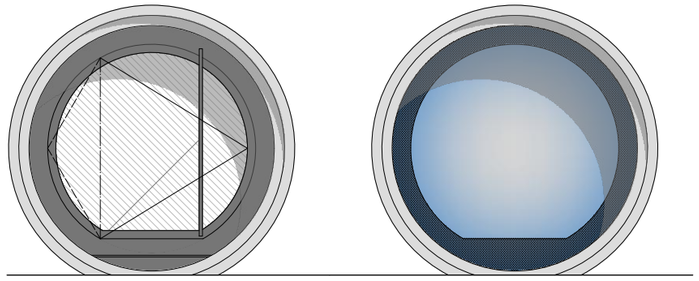

POHLED - DVEŘE

POHLED - OKNO

STANDARD "L"

- 3x Betonová skruž vnitřní Ø3000 mm
- 6x základový práh vč. podsypu
- 1x Fixní zasklení
- 1x Dveře plné otočné
- Zateplení, podlaha a dřevěný obklad vnitřní
- Bez vnitřního vybavení (možno doplnit)

Cena:	795 tis. bez DPH
	962 tis. s DPH

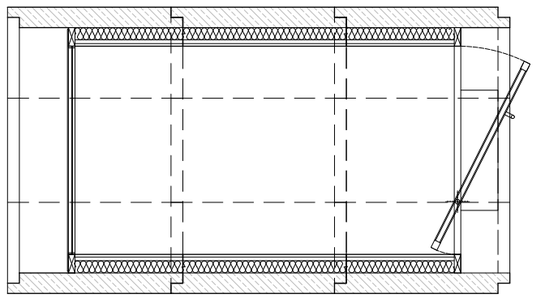

PŮDORYS

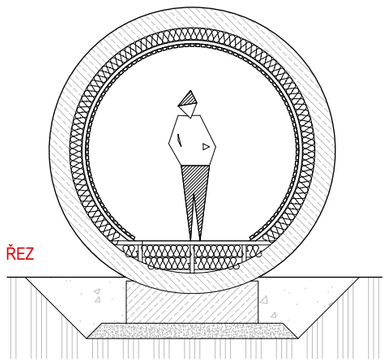

ŘEZ

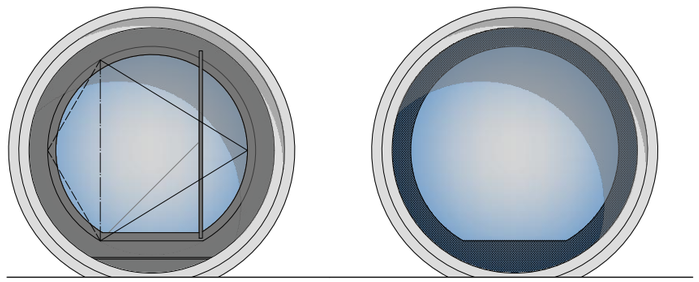

POHLED - DVEŘE

POHLED - OKNO

DELUXE "L"

- 3x Betonová skruž vnitřní Ø3000 mm
- 6x základový práh vč. podsypu
- 1x Fixní zasklení
- 1x Dveře prosklené otočné
- Zateplení, podlaha a dřevěný obklad vnitřní
- Bez vnitřního vybavení (možno doplnit)

Cena:	1 006 tis bez DPH
	1 218 tis. s DPH

MORAVSKOSLEZSKÝ KRAJ - CYKLOPOINTY

ARCHITEKTONICKÁ STUDIE | KAMIL MRVA ARCHITECTS | LEDEN 2024

TYPOVÉ PROVEDENÍ

1:75

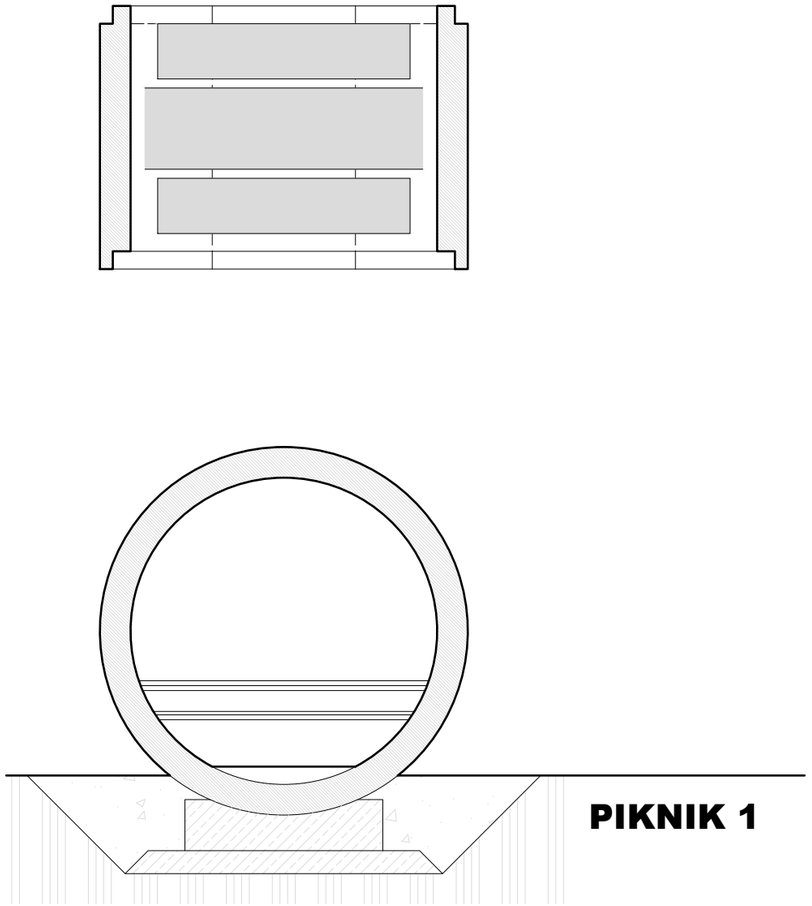

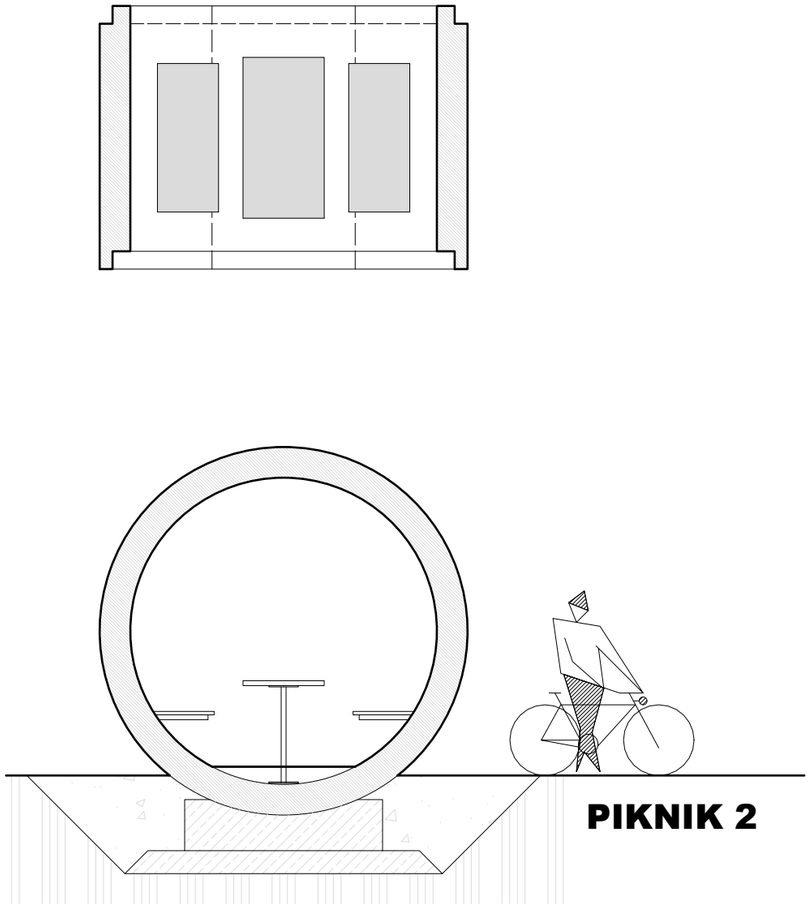

MORAVSKOSLEZSKÝ KRAJ - CYKLOPOINTY
ARCHITEKTONICKÁ STUDIE | KAMIL MRVA ARCHITECTS | LEDEN 2024

VARIABILITA
1:50

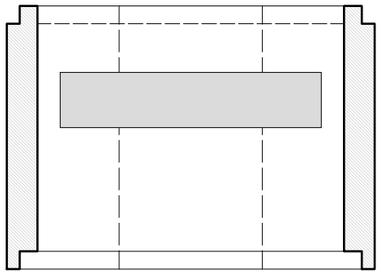

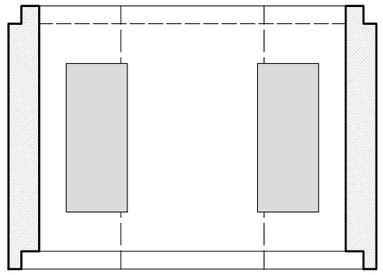

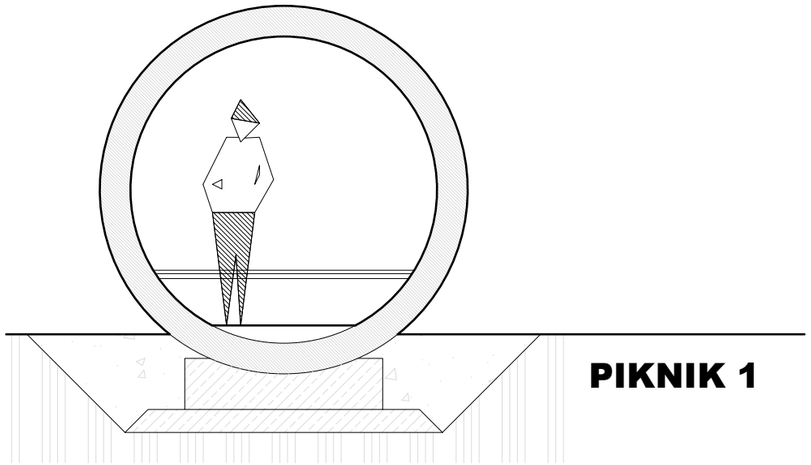

PIKNIK 1

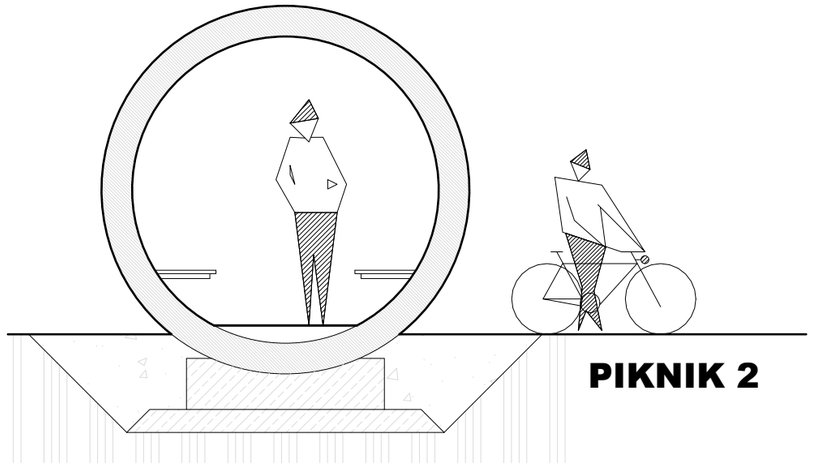

PIKNIK 2

MORAVSKOSLEZSKÝ KRAJ - CYKLOPOINTY

ARCHITEKTONICKÁ STUDIE | KAMIL MRVA ARCHITECTS | LEDEN 2024

VARIABILITA

1:50

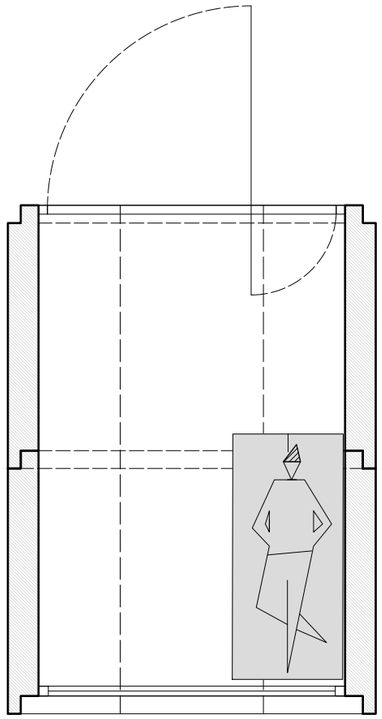

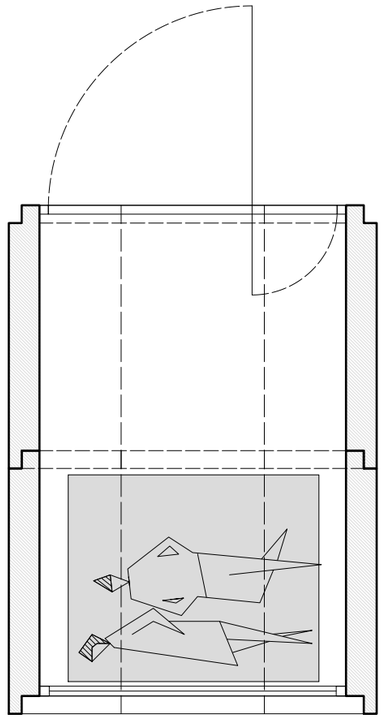

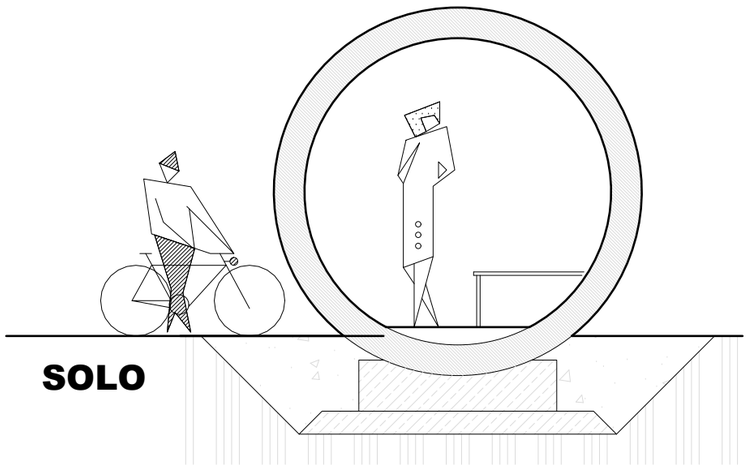

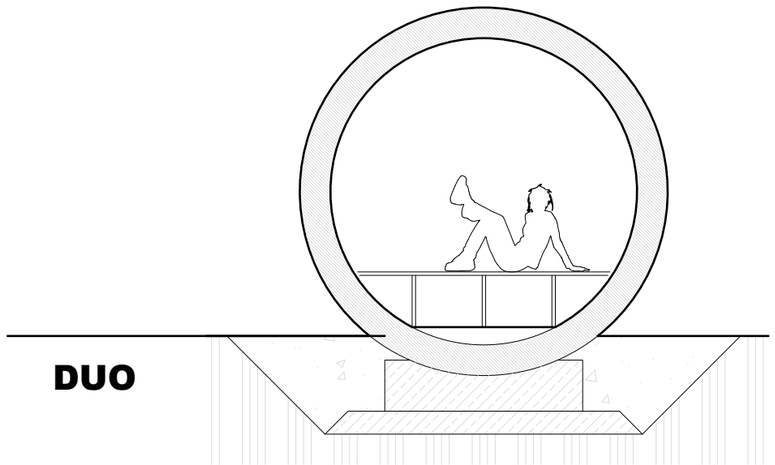

MORAVSKOSLEZSKÝ KRAJ - CYKLOPOINTY

ARCHITEKTONICKÁ STUDIE | KAMIL MRVA ARCHITECTS | LEDEN 2024

VARIABILITA

1:50

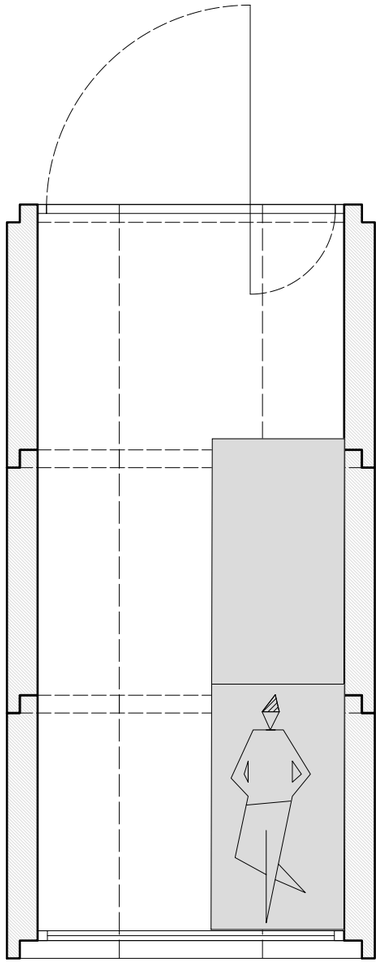

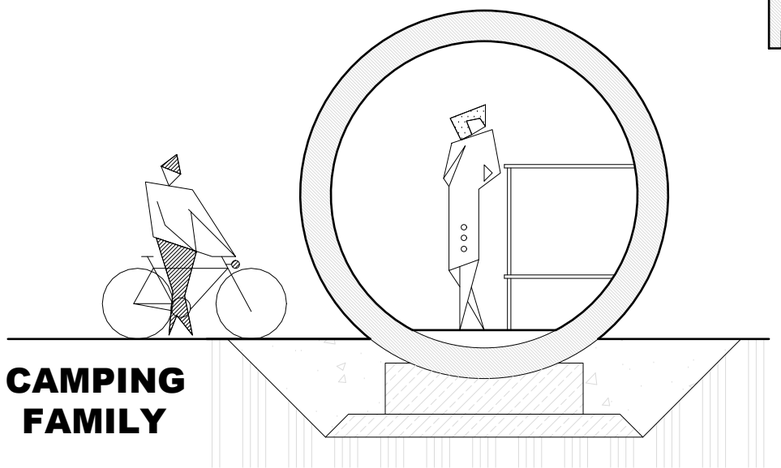

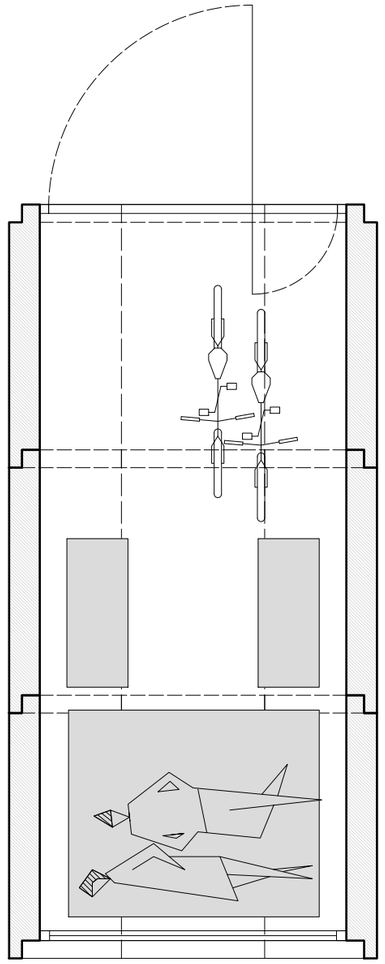

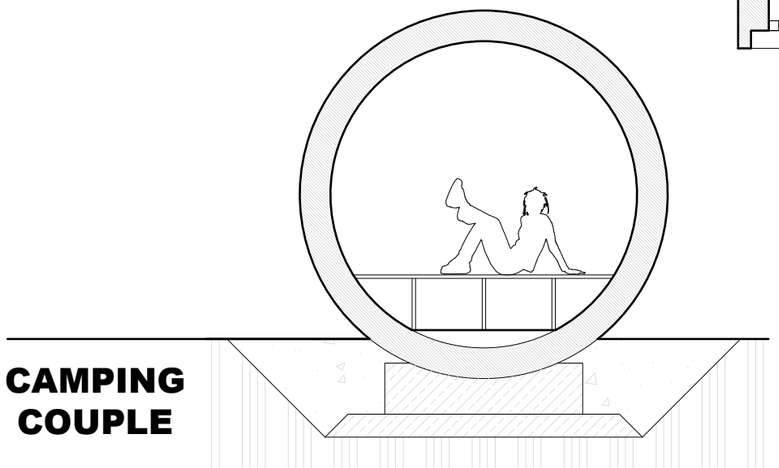

MORAVSKOSLEZSKÝ KRAJ - CYKLOPOINTY
ARCHITEKTONICKÁ STUDIE | KAMIL MRVA ARCHITECTS | LEDEN 2024

VARIABILITA
1:50

DOPLŇKOVÝ MOBILIÁŘ

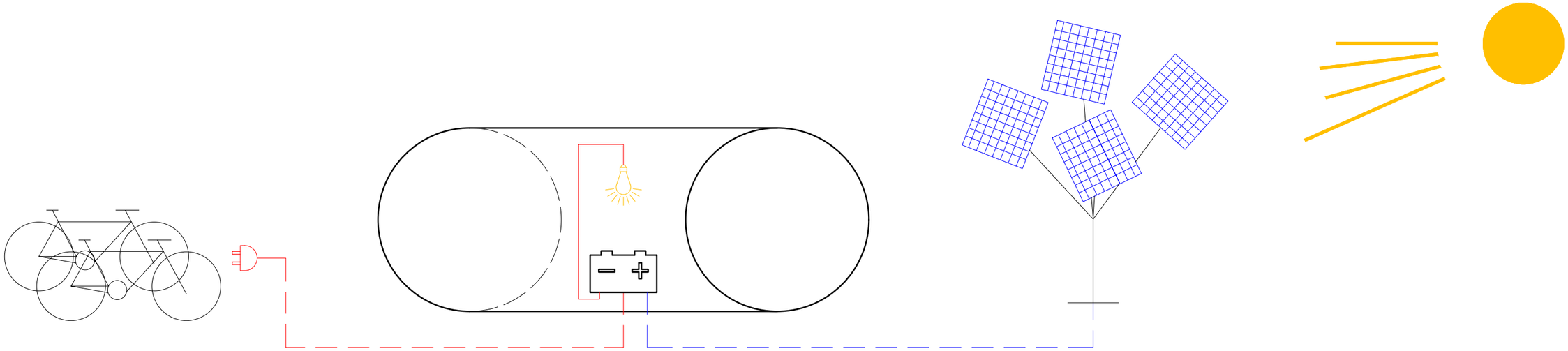

MOŽNOSTI ROZŠIŘENÍ